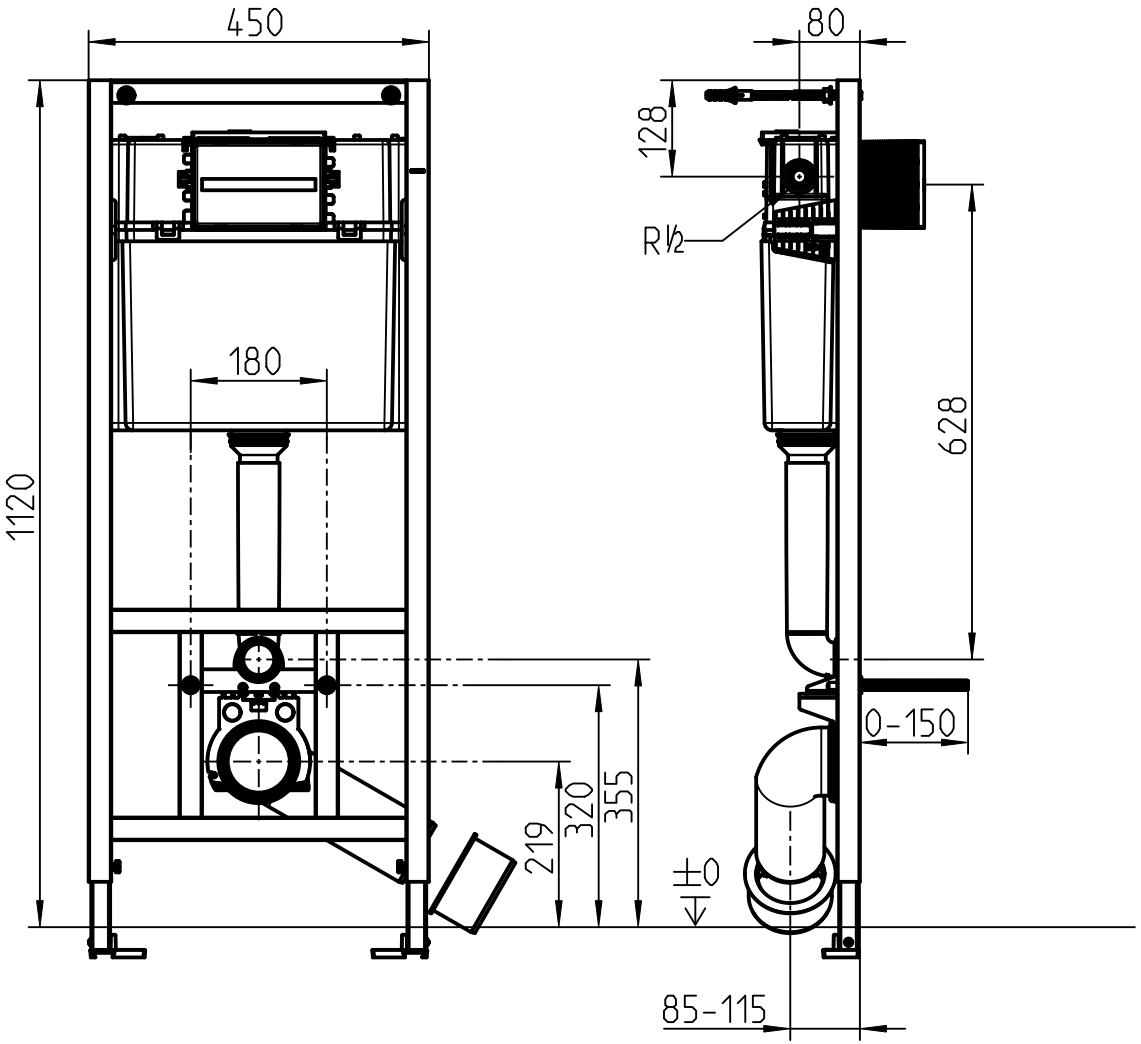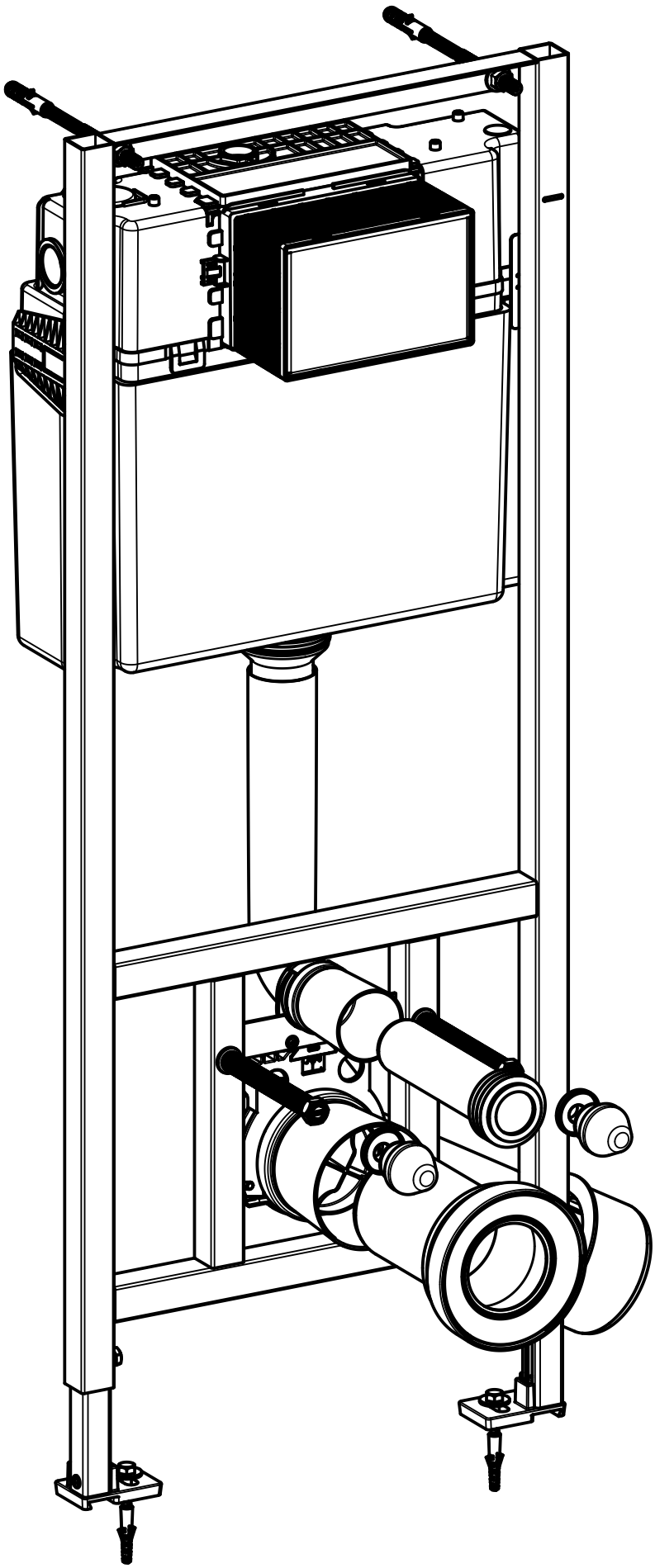
450
80
128
R½
180
628
1120
0-150
219
320
355
±0
85-115